RÓŻNE

ZJEDNOCZENIE PRZEMYSŁU
AUTOMATYKI
I APARATURY POMIAROWEJ
„MERA"

OŚRODEK BADAWCZO-ROZWOJOWY
METROLOGII ELEKTRYCZNEJ
UL. SULECHOWSKA 1, 65-022 ZIELONA GÓRA
TELEFON 4811 TELEKS 043366

MAGNEŚNICA IMPULSOWA
Typ MI-2

ZASTOSOWANIE

Magneśnica impulsowa jest przeznaczona do magnesowania dwu- i wielobiegunowych magnesów trwałych o różnych kształtach i wymiarach. W zależności od rodzaju magnesu wymianie ulega tylko cewka magnesująca. Maksymalna wielkość obrabianego magnesu jest ograniczona energią dostarczaną przez urządzenie w czasie procesu magnesowania.

ZASADA DZIAŁANIA

Bateria kondensatorów naładowana do odpowiedniej wielkości napięcia jest wyzwalana impulsowo przez tyrystor. Prąd w cewce magnesującej jest uzyskiwany przez rozładowanie baterii kondensatorów. Wyzwalanie impulsów magnesujących może odbywać się za pomocą przycisku ręcznego lub nożnego.

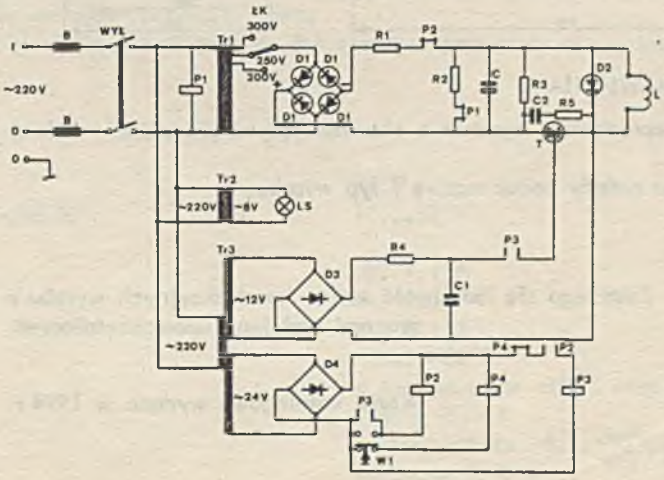

Schemat elektryczny

BUDOWA

Magneśnica impulsowa składa się z następujących podzespołów:
- układu ładowania baterii kondensatorów,
- baterii kondensatorów,
- układu rozładowania baterii kondensatorów,
- układu zabezpieczeń, blokady i sygnalizacji,
- cewki magnesującej.

Wszystkie podzespoły, z wyjątkiem cewki magnesującej, są umieszczone w przenośnej obudowie. Cewka magnesująca jest elementem wymiennym, podłączanym do zacisków wyjściowych.

DANE TECHNICZNE

Zasilanie	220 V, 50 Hz
Napięcie ładowania baterii kondensatorów	200, 250, 300 V
Energia impulsu w zależności od napięcia ładowania	160, 250, 360 Ws
Pojemność baterii kondensatorów	8000 μF
Dopuszczalny prąd w impulsie	5 kA
Czas trwania impulsu w zależności od parametrów obwodu magnetycznego	/1...20/10^{-3} s
Maksymalna ilość impulsów	10...20/min
Cewka typowa do magnesowania magnesów dwubiegunowych	
średnica zewnętrzna	120 mm
średnica wewnętrzna	90 mm
wysokość	80 mm
Maksymalna wartość natężenia pola magnetycznego	$650 \cdot 10^3$ A/m

RODZAJE WYKONAŃ

Na życzenie zamawiającego istnieje możliwość specjalnego wykonania magneśnicy. Wykonanie cewki nietypowej jest możliwe po nadesłaniu próbek magnesu.

WYPOSAŻENIE NORMALNE

Cewka magnesująca typowa - 1 szt.

WYPOSAŻENIE SPECJALNE

Cewka magnesująca wg uzgodnień między odbiorcą a wytwórcą.

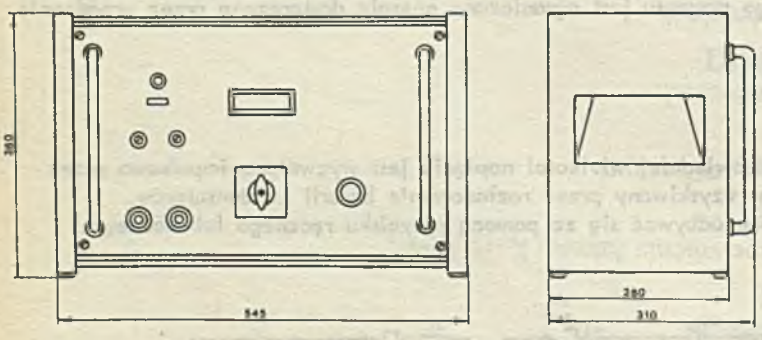

Wymiary zewnętrzne magneśnicy

SPOSÓB ZAMAWIANIA

Zamówienia opracowane zgodnie z obowiązującymi przepisami należy kierować do Działu Ekonomicznego Ośrodka.
W zamówieniu należy podać nazwę i typ wyrobu.

Zastrzega się możliwość zmian konstrukcyjnych wyrobu w związku ze stałymi pracami nad jego unowocześnianiem

Karta katalogowa wydana w 1974 r.

WPW "WEMA", Warszawa 1974. Wyd. I. Nakład 6700 + 100 egz. Zam. 1238/74-2-W/K
Druk Zakład Małej Poligrafii SIMP zam. 620/74

ZJEDNOCZENIE PRZEMYSŁU
AUTOMATYKI
I APARATURY POMIAROWEJ
„MERA"

WROCŁAWSKIE PRZEDSIĘBIORSTWO
POMIARÓW I AUTOMATYKI ELEKTRONICZNEJ
„MERA-ELMAT"
UL. ŚLĘŻNA 110/128, 53-111 WROCŁAW
TELEFON 720-21 TELEKS 034481 „MERA"
ADRES TELEGR. „MERA-ELMAT" — WROCŁAW

SWW
0942-911

PRZEKSZTAŁTNIKI TRANZYSTOROWE
Typ P-360

ZASTOSOWANIE

Przekształtniki tranzystorowe są przeznaczone do zasilania świetlówek 20, 25 lub 40 W w wagonach kolejowych wyposażonych w instalację elektryczną prądu stałego o napięciu znamionowym 24 V.

ZASADA DZIAŁANIA

Przekształtnik P-360 przetwarza prąd stały na przemienny, transformuje napięcie przemienne, zaświeca świetlówki i stabilizuje ich prąd.
Działanie przekształtnika tranzystorowego polega na przełączającej pracy dwóch tranzystorów w obwodzie transformatorowa z rozproszeniem magnetycznym w układzie jednotaktowej przetwornicy tranzystorowej.

BUDOWA

Przekształtnik jest zmontowany w aluminiowej obudowie i przystosowany do montowania wewnątrz opraw świetlówkowych.
Na zewnątrz przekształtnika znajdują się listwy zaciskowe do połączenia przewodów zasilania i świetlówki, pozostałe elementy znajdują się wewnątrz przekształtnika.
Zasadnicze części przekształtnika: specjalny transformator, 2 krzemowe tranzystory mocy, kondensatory, diody i rezystory.

DANE TECHNICZNE

Znamionowe napięcie zasilania	24 V
Dopuszczalne wahanie napięcia zasilania	16...32 V
Pobór prądu ze źródła zasilania	
P-360/20 W	ok. 1,1 A
P-360/25 W	ok. 1,45 A
P-360/40 W	ok. 2,1 A
Zakres temperatur pracy	-10...+50°C
Zapłon świetlówek	w temperaturze -10°C przy napięciu zasilania ⩾19 V w temperaturze +5...+50°C przy napięciu zasilania ⩾18 V
Masa	ok. 1 kg

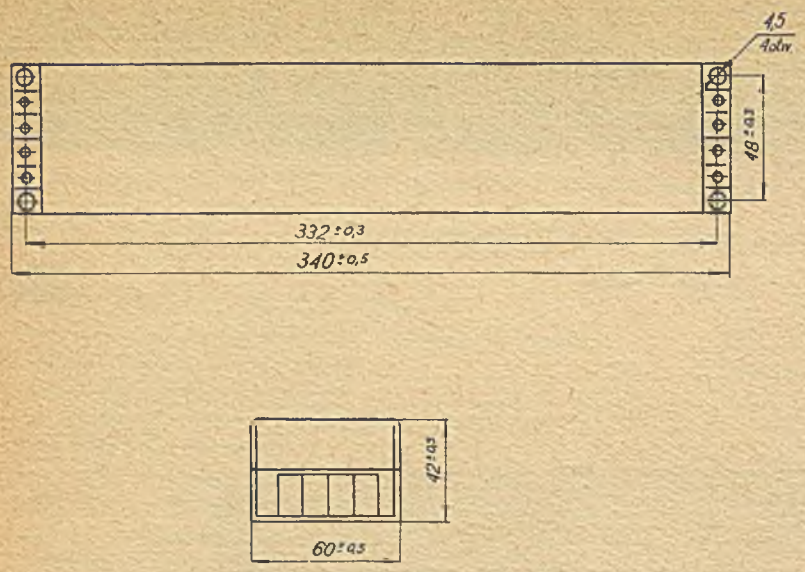

Wymiary przekształtnika tranzystorowego typu P-360

RODZAJE WYKONAŃ

Przekształtniki P-360 są produkowane w trzech wykonaniach:
a/ P-360/20 W do zasilania jednej świetlówki 20 W,
b/ P-360/40 W do zasilania jednej świetlówki 40 W lub dwóch świetlówek 20 W,
c/ P-360/25 W do zasilania jednej świetlówki 25 W.

URZĄDZENIA WSPÓŁPRACUJĄCE

Urządzeniami współpracującymi są oprawy świetlówkowe OK-4p, OK-5p i OK-20p oraz świetlówki 40, 20 i 25 W.

SPOSÓB ZAMAWIANIA

Zamówienia opracowane zgodnie z obowiązującymi przepisami, z podaniem nazwy i typu wyrobu oraz wykonania, należy kierować do Biura Zbytu Sprzętu Pomiarowo-Kontrolnego "Merazet", 61-775 Poznań, ul. Wielka 21.

Zastrzega się możliwość zmian konstrukcyjnych wyrobu w związku ze stałymi pracami nad jego unowocześnianiem

Karta katalogowa wydana w 1974 r.

WPM "WEMA". Warszawa 1974. Wyd. I. Nakład 7500+100 egz. Zam. 1241/74-2-W/K

ZJEDNOCZENIE PRZEMYSŁU
AUTOMATYKI
I APARATURY POMIAROWEJ
„MERA"

WROCŁAWSKIE PRZEDSIĘBIORSTWO
POMIARÓW I AUTOMATYKI ELEKTRONICZNEJ
„MERA-ELMAT"
UL. ŚLĘŻNA 110/128, 53-111 WROCŁAW
TELEFON 720-21 TELEKS 034481 „MERA"
ADRES TELEGR. „MERA-ELMAT" — WROCŁAW

SWW
0942-91

PRZETWORNICA TRANZYSTOROWA
Typ A-502

ZASTOSOWANIE

Przetwornica tranzystorowa jest przeznaczona do zasilania napięciem zmiennym 220 V/50 Hz elektrycznych aparatów do golenia w osobowych wagonach kolejowych z instalacją elektryczną prądu stałego o znamionowym napięciu 52 V.

ZASADA DZIAŁANIA

Przetwornica tranzystorowa przetwarza prąd stały na przemienny 50 Hz, 220 V. Działanie jej polega na przełączającej pracy dwóch tranzystorów w obwodzie transformatora w układzie jednotaktowej przetwornicy tranzystorowej. Znajdujący się na wejściu przetwornicy ogranicznik napięcia zabezpiecza tranzystory przed zbyt wysokim napięciem i przepięciem, utrzymując napięcie na poziomie ok. 54 V. W związku z tym są ograniczone również wahania napięcia wyjściowego i częstotliwości.

BUDOWA

Przetwornica A-502 jest wykonana jako urządzenie tablicowe w obudowie metalowej. Na przedniej ściance obudowy są wyprowadzone bezpieczniki i listwa zaciskowa, pozostałe elementy są zamontowane wewnątrz przetwornicy.
Tranzystory mocy i diody Zenera są zamontowane na dużym radiatorze stanowiącym zarazem konstrukcję wsporczą całej przetwornicy. Znaczna część radiatora znajduje się poza obudową przetwornicy, co znacznie polepsza odprowadzenie ciepła z jej wnętrza.

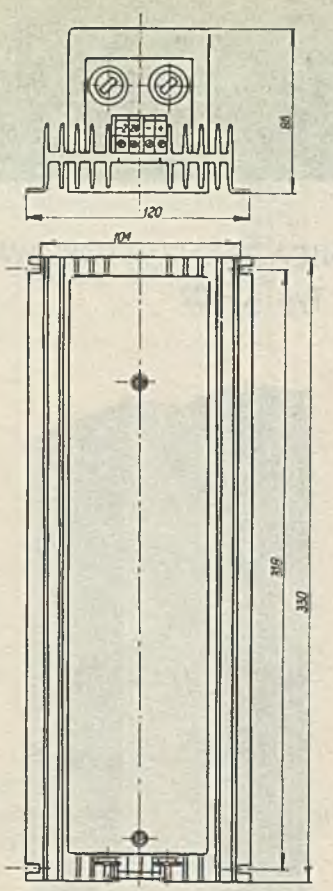

DANE TECHNICZNE

Znamionowe napięcie zasilania	52 V
Dopuszczalny zakres wahań napięcia zasilania	39...75 V
Znamionowe napięcie wyjściowe	220 V/50 Hz
Zakres temperatur pracy	-10...+50°C
Dopuszczalne obciążenie	-50 W /cztery elektryczne aparaty do golenia/
Dopuszczalne wstrząsy i udary	jak dla aparatów trakcji kolejowej
Stopień ochrony	IP-21 wg PN-63/E-8106
Zakłócenia radioelektryczne	poniżej poziomu N
Masa	ok. 5 kg

URZĄDZENIA WSPÓŁPRACUJĄCE

Elektryczne aparaty do golenia na napięcie 220 V/50 Hz.

SPOSÓB ZAMAWIANIA

Zamówienia opracowane zgodnie z obowiązującymi przepisami, z podaniem pełnej nazwy i typu wyrobu, należy kierować do Biura Zbytu Sprzętu Pomiarowo-Kontrolnego "Merazet", 61-775 Poznań, ul. Wielka 21

Zastrzega się możliwość zmian konstrukcyjnych wyrobu w związku ze stałymi pracami nad jego unowocześnianiem

Karta katalogowa wydana w 1974 r.

WPM "WEMA". Warszawa 1974. Wyd. I. Nakład 7500+100 egz. Zam. 1296/74-2-W/K
Wykonano w Zakładzie Małej Poligrafii SIMP. W-wa, ul. Em. Plater 9/11 zam. 547/74

ZJEDNOCZENIE PRZEMYSŁU
AUTOMATYKI
I APARATURY POMIAROWEJ
„MERA"

WROCŁAWSKIE PRZEDSIĘBIORSTWO
POMIARÓW I AUTOMATYKI ELEKTRONICZNEJ
„MERA-ELMAT"
UL. ŚLĘŻNA 110/128, 53-111 WROCŁAW
TELEFON 729-21 TELEKS 034481 „MERA"
ADRES TELEGR. „MERA-ELMAT" — WROCŁAW

PRZEKSZTAŁTNIK TRANZYSTOROWY
Typ P-361

ZASTOSOWANIE

Przekształtnik tranzystorowy jest przeznaczony do zasilania dwóch świetlówek 20 W w wagonach kolejowych wyposażonych w instalację elektryczną prądu stałego o znamionowym napięciu 52 V. Jest montowany w kolejowych oprawach świetlówkowych typu OK-5p/2x20 W i OK-5p/1x20 W.

ZASADA DZIAŁANIA

Działanie przekształtnika tranzystorowego P-361 polega na przełączającej pracy dwóch tranzystorów w układzie półmostkowym z pojemnościowym dzielnikiem napięcia na wejściu przekształtnika. W wyniku przełączającej pracy tranzystorów w obwodzie transformatora rozproszeniowego przekształtnik zmienia napięcie stałe na przemienne, transformuje je, zaświeca świetlówki i stabilizuje ich prąd.

BUDOWA

Przekształtnik jest zmontowany w obudowie aluminiowej i przystosowany do montowania wewnątrz opraw świetlówkowych OK-5p. Na zewnątrz przekształtnika znajdują się listwy zaciskowe do podłączania przewodów zasilających i świetlówki oraz kondensatory dzielnika napięcia, pozostałe elementy znajdują się wewnątrz przekształtnika.
Zasadnicze części przekształtnika to specjalny transformator, 2-krzemowe tranzystory mocy, kondensatory, diody i rezystory.

DANE TECHNICZNE

Znamionowe napięcie zasilania	52 V
Dopuszczalne wahania napięcia zasilania	44...75 V
Pobór prądu zasilania	0,8 A
Częstotliwość pracy	ok. 6,5 kHz
Ilość i moc zasilanych świetlówek	2x20 W
Temperatura pracy	+5...+50°C
Wymiary	340x60x42 mm
Masa	ok. 1 kg

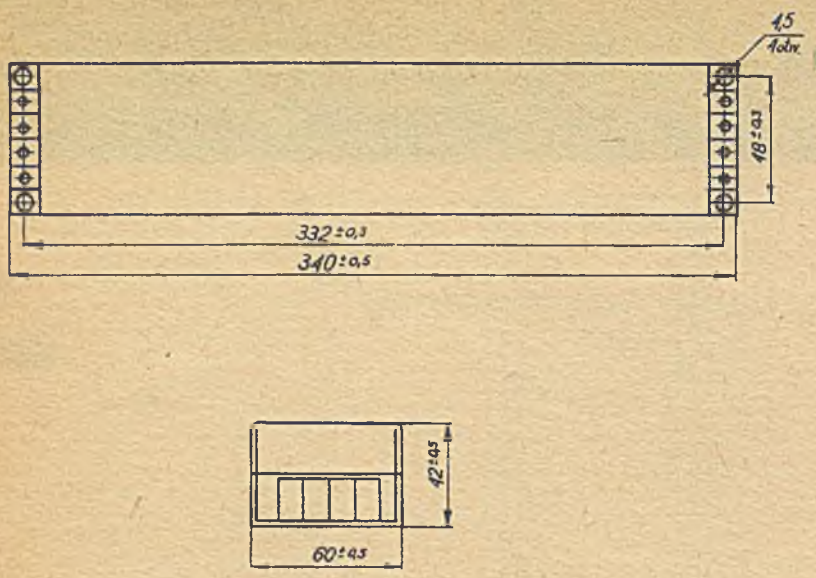

Wymiary przekształtnika tranzystorowego typu P-361

URZĄDZENIA WSPÓŁPRACUJĄCE

Urządzeniami współpracującymi są oprawy świetlówkowe OK-5p/2x20 W i OK-5p/1x20 W oraz świetlówki 20 W.

SPOSÓB ZAMAWIANIA

Zamówienia opracowane zgodnie z obowiązującymi przepisami, z podaniem nazwy i typu wyrobu, należy kierować do Biura Zbytu Sprzętu Pomiarowo-Kontrolnego "Merazet", 61-775 Poznań, ul. Wielka 21.

Zastrzega się możliwość zmian konstrukcyjnych wyrobu w związku ze stałymi pracami nad jego unowocześnianiem

Karta katalogowa wydana w 1974 r.

WPM "WEMA". Warszawa 1974. Wyd. I. Nakład 7500+100 egz. Zam. 1241/74-2-W/K

ZJEDNOCZENIE PRZEMYSŁU AUTOMATYKI I APARATURY POMIAROWEJ „MERA"

PRZEMYSŁOWY INSTYTUT AUTOMATYKI I POMIARÓW „MERA-PIAP"
ODDZIAŁ ŁÓDŹ
UL. PIRAMOWICZA 11, 90-950 ŁÓDŹ
TELEFON: 281-61 DO 64, TELEKS: 88440

PROSTOKĄTNE UCHWYTY ELEKTROMAGNETYCZNE
Typ PUSa4

ZASTOSOWANIE

Uchwyty elektromagnetyczne stanowią zmodernizowaną wersję dotychczas produkowanych uchwytów typu PUSa; odznaczają się lepszymi parametrami technicznymi i nowoczesną konstrukcją oraz większą odpornością na warunki otoczenia.
Dzięki tym zaletom i zastosowaniu nowoczesnych materiałów, uchwyty PUSa4 odpowiadają standardowi światowemu, zastępując z powodzeniem odpowiednie uchwyty przodujących firm zagranicznych.
Uchwyty elektromagnetyczne służą do przytrzymywania na swej powierzchni chwytnej przedmiotów wykonanych z materiałów ferromagnetycznych /stale, staliwa, żeliwa, itp./w czasie ich obróbki mechanicznej.
Siła mechaniczna sprzęgająca obrabiany detal z powierzchnią roboczą uchwytu jest wywoływana oddziaływaniem stałego pola elektromagnetycznego, wzbudzanego prądem stałym płynącym przez cewki elektromagnesu umieszczone w korpusie uchwytu.
Uchwyty PUSa4 są przeznaczone do stosowania w przemyśle maszynowym i obrabiarkowym oraz w mechanicznych warsztatach usługowych jako stoły różnego typu szlifierek do płaszczyzn, a także innych maszyn, np. frezarek itp.

ZASADA DZIAŁANIA

Pole magnetyczne indukowane w uchwycie przez prąd stały płynący w uzwojeniach korpusu jest źródłem siły mechanicznej, przytrzymującej obrabiany detal na powierzchni roboczej. Linie sił pola magnetycznego zamykają się przez przedmiot ferromagnetyczny zwierający co najmniej dwa różnoimienne nabiegunniki N-S, wywołując siłę mechaniczną F_n normalną do płaszczyzny chwytnej, która powoduje silne przyciąganie tego przedmiotu. Wartość wypadkowej siły normalnej F_n przyciągającej dany detal do powierzchni roboczej uchwytu, zależy od jednostkowej siły przyciągania uchwytu F_{nj}/kG/cm^2/, od wielkości powierzchni podstawy detalu stykającej się z płaszczyzną chwytną, a także /w dużym stopniu/ od rodzaju materiału ferromagnetycznego, z którego wykonany jest dany detal. Uchwyty PUSa4 są tak skonstruowane, że już przy napięciu równym 0,65 U_n...0,75 U_n, siła przyciągania F_n osiąga wartości bliskie maksymalnym wartościom wypadkowej siły występującej dla danego uchwytu w danych warunkach. Dzięki temu siła przyciągania uchwytu jest praktycznie niezależna od spadku napięcia sieci zasilającej. Zależności siły przyciągania uchwytów PUSa4 od napięcia zasilania w wartościach względnych przedstawia poniższy rysunek.

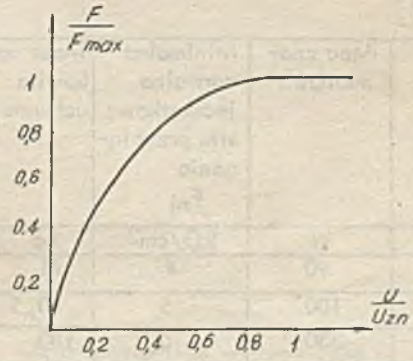

Oryginalne rozwiązanie konstrukcyjne uchwytu i optymalny dobór parametrów obwodu elektrycznego i magnetycznego zapewnia dużą równomierność rozkładu siły przyciągania na powierzchni roboczej płyty chwytnej.

BUDOWA

Prostokątny uchwyt elektromagnetyczny PUSa4 składa się z ferromagnetycznego korpusu, w którym jest umieszczone dwusekcyjne uzwojenie oraz z płyty chwytnej, podzielonej na odpowiednią liczbę naprzemianległych różnoimiennych nabiegunników N-S oddzielonych od siebie strefami niemagnetycznymi. Płyta chwytna jest mocowana do korpusu śrubami od strony dna korpusu, co umożliwia wymianę zużytej /zeszlifowanej/ płyty. Prąd doprowadza się do uchwytu poprzez przewód oponowy wprowadzony do korpusu przez specjalne wodoszczelne przyłącze, którego zmiana położenia /zgodnie z oznaczeniem na tabliczce znamionowej uchwytu /umożliwia szeregowe lub równoległe połączenie cewek w korpusie, zależnie od wartości napięcia zasilania uchwytu /110 V= lub 220 V=/.
Uchwyty są wyposażone w dwie listwy stalowe mocowane śrubami do dwóch bocznych ścianek płyty chwytnej, uniemożliwiające spadanie lub zsuwanie przez ściernicę detali z powierzchni roboczej uchwytu w czasie pracy maszyny.

DANE TECHNICZNE

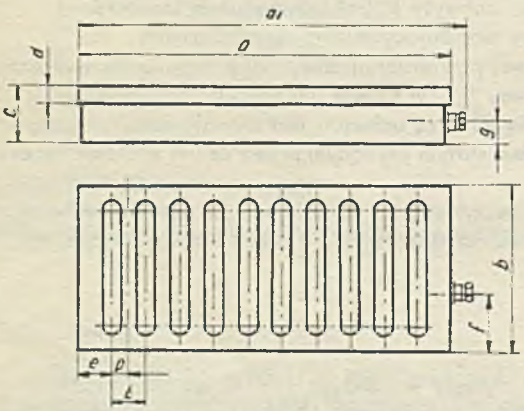

p - Poskok biegunowy uchwytu; t - podziałka biegunowa /t=2p/; c - wysokość całkowita uchwytu

Uchwyty PUSa4 odpowiadają wymogom normy PN-64/E-06251 oraz odpowiednim normom branżowym i są zakwalifikowane decyzją Instytutu Obróbki Skrawaniem w Krakowie do grupy nowoczesności "A". Uchwyty są budowane jako narzędzia elektryczne klasy I. Korpus uchwytu musi być uziemiony /lub zerowany/ wraz z maszyną. Budowa uchwytu - wodoszczelna. Rodzaj pracy: uchwyty są przeznaczone do pracy ciągłej "C". Warunki zasilania uchwytów: prąd stały o napięciu 110 V lub 220 V. Ze względu na warunki otoczenia wyróżniamy:

a/ wykonanie normalne:
prostokątne uchwyty elektromagnetyczne w wykonaniu normalnym są przeznaczone do pracy w strefie klimatu umiarkowanego w temperaturze otoczenia 20°C ± 10°C.

b/ wykonanie tropikalne:
prostokątne uchwyty elektromagnetyczne PUSa4 w wykonaniu tropikalnym są przeznaczone do pracy ciągłej w warunkach klimatu tropikalnego w temperaturze otoczenia do +45°C.

Dane znamionowe uchwytów PUSa4

Typ	Wielkość uchwytu /wymiary płyty chwytnej a x b/	Poskok biegunowy	Moc znamionowa	Minimalna normalna jednostkowa siła przyciągania F_{nj}	Masa całkowita uchwytu	Pozostałe wymiary uchwytów					
						a_1	c	d	e	f	g
	mm		W	kG/cm2	kg	mm					
PUSa4	450x150	15,5	90	4	41	510	95	24	39	75	43
PUSa4	500x200	20	100	5	60,5	548	95	24	50	50	49
PUSa4	1000x300	20	330	5	180	1046	95	24	60	75	43

Uwaga
Jednostkowe normalne minimalne wartości siły przyciągania F_{nj} podane w tabeli dotyczą zaostrzonych warunków prób wg WOT-72/P-1013, tzn. przy szczelinie powietrznej między powierzchnią roboczą uchwytu i de-

talem = 0,07 mm przy bezpośrednim ustawieniu detalu na powierzchni chwytnej - normalne warunki pracy / 0 / jednostkowe normalne siły przyciągania wynoszą 7...10 kG/cm^2.
Dotyczy to stali konstrukcyjnych, jak ST-2, St-3 itd. Dla stali o gorszych własnościach magnetycznych siły przyciągania są odpowiednio mniejsze.

SPOSOB ZAMAWIANIA

Zamówienia opracowane zgodnie z obowiązującymi przepisami /podając nazwę, typ i wielkość uchwytu oraz rodzaj wykonania - normalne, tropikalne/ należy kierować do Działu Zbytu Wytwórcy: Łódzkie Zakłady Metalowe Przemysłu Terenowego, Łódź, ul. Strzelczyka 26/28.

Przykład zamówienia

Prostokątny uchwyt elektromagnetyczny typu PUSa4 500x200 mm - wykonanie normalne

Zastrzega się możliwość zmian konstrukcyjnych wyrobu w związku ze stałymi pracami nad jego unowocześnianiem

Karta katalogowa wydana 1974 r.

WPM "WEMA". Warszawa 1974. Wyd. I. Nakład 7500+100 egz. Zam. 937/73-2-W/K
WPM "WEMA". Anin

ZJEDNOCZENIE PRZEMYSŁU
AUTOMATYKI
I APARATURY POMIAROWEJ
„MERA"

ZAKŁADY AUTOMATYKI
„MERA-POLNA"
UL. OBOZOWA 23, 37-700 PRZEMYŚL
TELEFON 4003-4009, TELEKS 83228
ADRES TELEGRAFICZNY - POLNA PRZEMYŚL

POMPA SMAROWNICZA
Typ PS 10S

SWW
0948-311

ZASTOSOWANIE

Jest to pompa wielopunktowa przeznaczona do smarowania smarami plastycznymi par trących maszyn i urządzeń wymagających ciągłego podawania środka smarującego. Zasilanie każdego punktu odbioru odbywa się z oddzielnego wylotu pompy, pod ciśnieniem roboczym zależnym od oporów ruchu na drodze tłoczenia. Pompa ma indywidualny napęd z silnika elektrycznego oraz trzy wielkości zbiornika smaru.
Zakres zastosowania obejmuje maszyny do obróbki plastycznej, maszyny budowlane, urządzenia dźwigowe, pompy ściekowe itp.

ZASADA DZIAŁANIA

Układ napędowy pompy wprawia w ruch jej wał obrotowy, w którym znajdują się współpracujące ze sobą elementy zespołu tłoczącego. Górna część wału pompy jest zesprzęglona z urządzeniem podającym. W czasie pracy pompy urządzenie podające oddziela smar od ścianek zbiornika i wtłacza do kanałów ssących, a elementy zespołu tłoczącego wytłaczają go do każdego wylotu w określonych porcjach. Regulację wydajności w każdym wylocie pompy uzyskuje się przez wkręcenie /wzrost/ lub wykręcenie /zmniejszenie wydajności/ trzpieni regulacyjnych znajdujących się na korpusie zespołu tłoczącego. Zawory zwrotne zamontowane na wylotach pompy zabezpieczają przed powrotem smaru z instalacji zewnętrznej do układu tłoczącego.

BUDOWA

Pompa składa się z następujących podstawowych zespołów i części: zbiornika smaru z urządzeniem podającym, zespołu tłoczącego, zespołu napędowego, reduktora obrotów, silnika, sprzęgła, podstawy.

DANE TECHNICZNE

Napęd	
Silnik	
typ	Se71 4A
moc	0,25 kW
obroty	1380 obr/min
napięcie	220/380 V lub 500 V, 50 Hz
Przełożenie	
przekładnia zewnętrzna	75 : 1
przekładnia wewnętrzna	3,75 : 1
przełożenie całkowite	280 : 1
Smarowanie	olej przekładniowy Hipol 15 wg PN-66/C-96075
Pompa	
Liczba punktów /wylotów/	10
Wydajność maksymalna z jednego wylotu	1,0 cm^3/min
Wydajność minimalna	około 0
Ciśnienie robocze maksymalne	50 kG/cm^2
Penetracja minimalna przetłaczanych smarów w temperaturze 25°C	240
Pojemność zbiornika smaru	3; 4,5; 6 l
Temperatura pracy	10...60°C; dolną temperaturę pracy można obniżyć do -10°C pod warunkiem stosowania smaru przetłaczalnego przez pompę w tej temperaturze
Masa zespołu	21 kg

RODZAJE WYKONAŃ

Oznaczenie /typ/	Pojemność zbiornika l	Napięcie zasilania silnika V
PS 10S-1-3	3	220/380
PS 10S-1-4,5	4,5	
PS 10S-1-6	6	
PS 10S-2-3	3	500
PS 10S-2-4,5	4,5	
PS 10S-2-6	6	

MONTAŻ

Średnica zewnętrzna przewodów rurowych 8 mm
Wielkość śrub montażowych M10
Liczba i rozmieszczenie otworów montażowych wg poniższego rysunku

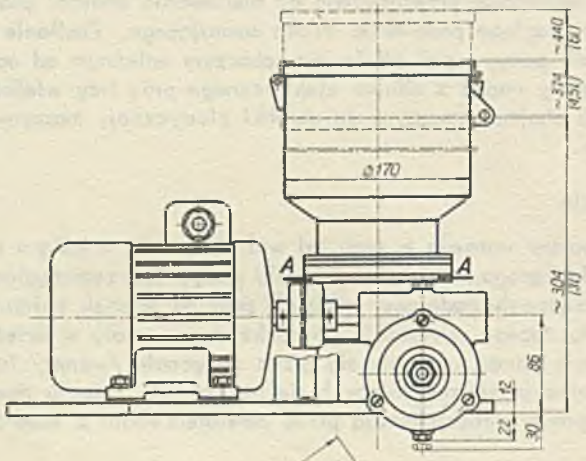

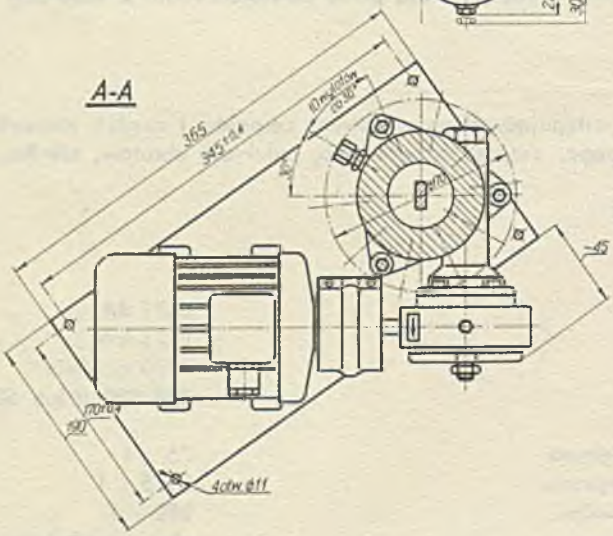

SPOSÓB ZAMAWIANIA

Zamówienia opracowane zgodnie z obowiązującymi przepisami należy kierować do Działu Zbytu Zakładów. W zamówieniu należy podać nazwę i rodzaj wykonania pompy.

Przykład

Pompa smarownicza PS 10S-1-4,5

Zastrzega się możliwość zmian konstrukcyjnych wyrobu w związku ze stałymi pracami nad jego unowocześnianiem

Karta katalogowa wydana w 1974 r.

WPM "WEMA". Warszawa 1974. Wyd. I. Nakład 7500+100 egz. Zam. 1431/74-2-W/C
Druk.: "Mera-Pnefal" z. 287/74